LYANG
凌扬精密

夹取不伤产品
机械手柔性夹爪

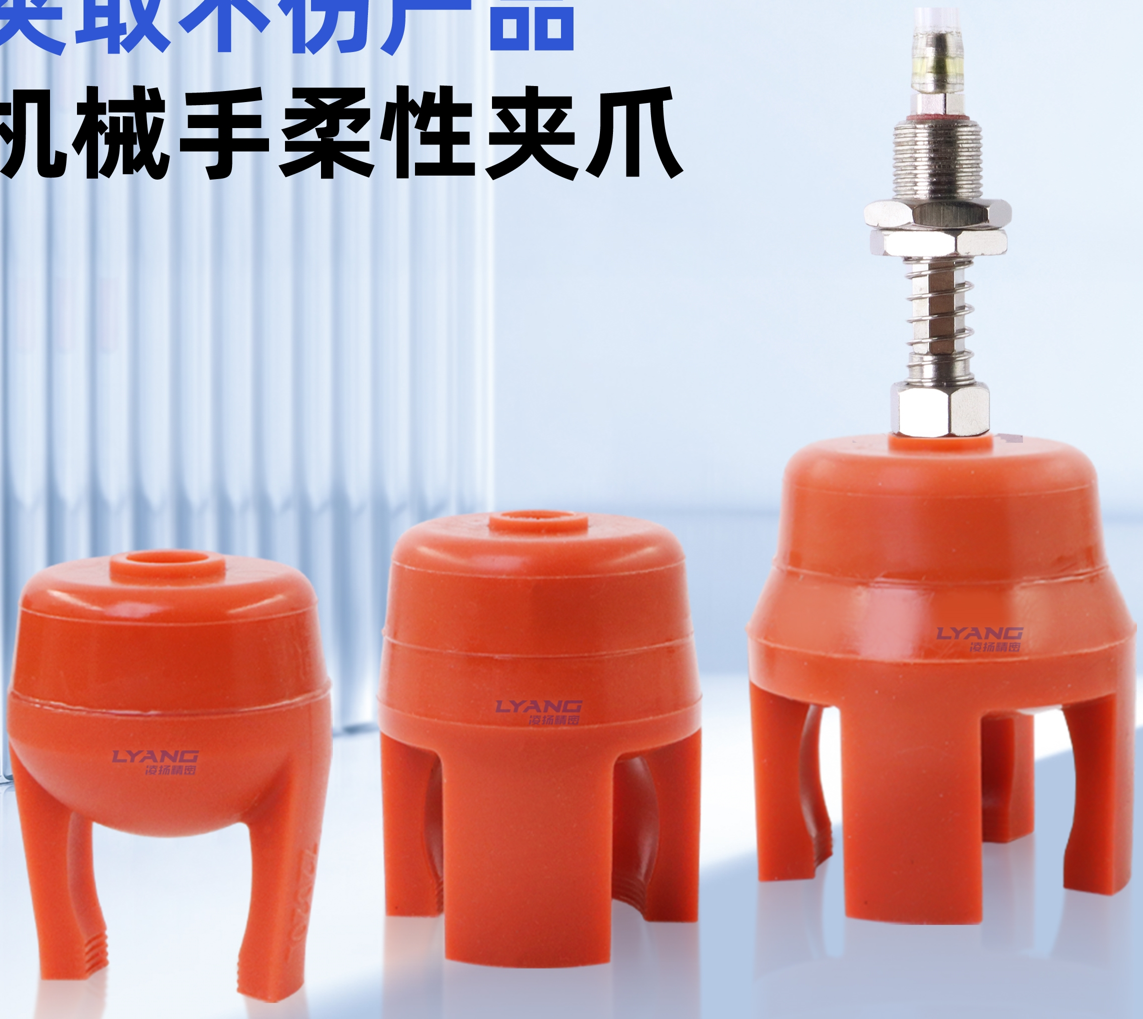
LYANG
凌扬精密
LYANG
凌扬精密
LYANG
凌扬精密

二爪柔性夹爪

金具2选1

默认发长度60mm尾进气金具

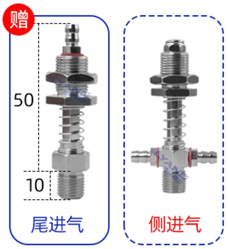
赠
50
10
尾进气
侧进气

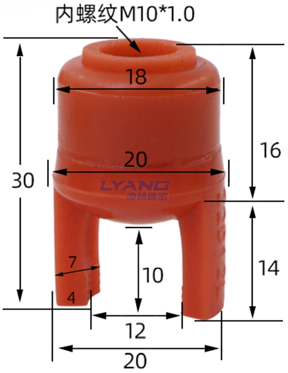
内螺纹M10*1.0
18
20
16
30
14
7
4
10
12
20

单位：mm

重量：夹爪5.2克+金具30.5克

二爪 Z2D12L

抓取范围
0-10mm

金具2选1

默认发长度60mm尾进气金具

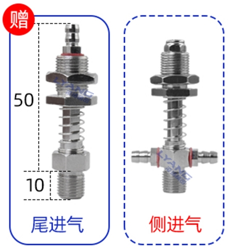
赠
50
10
尾进气
侧进气

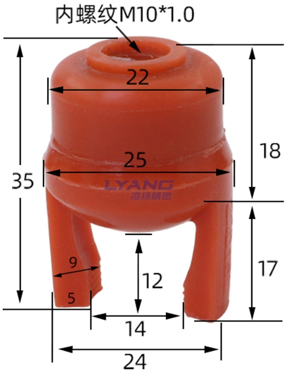
内螺纹M10*1.0
22
25
18
35
17
9
5
12
14
24

单位：mm

重量：夹爪8.8克+金具30.5克

二爪 Z2D15L

抓取范围
0-14mm

金具2选1

默认发长度60mm尾进气金具

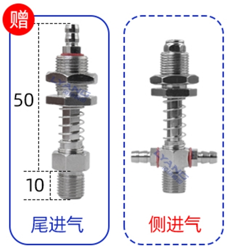
赠
50
10
尾进气
侧进气

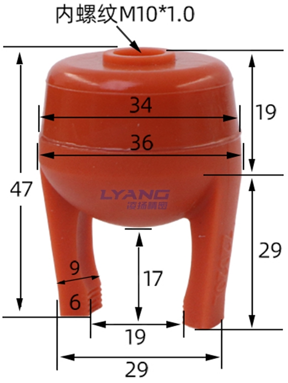
内螺纹M10*1.0
34
36
19
47
29
9
6
17
19
29

单位：mm

重量：夹爪21.3克+金具30.5克

二爪 Z2D20L

抓取范围
0-19mm

金具2选1

默认发长度60mm尾进气金具

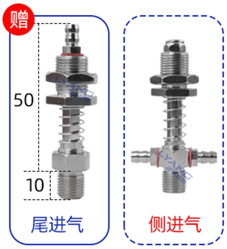
赠
50
10
尾进气
侧进气

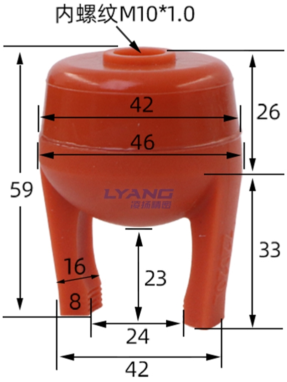
内螺纹M10*1.0
42
46
26
59
33
16
8
23
24
42

单位：mm

重量：夹爪39.4克+金具30.5克

二爪 Z2D25L

抓取范围
0-24mm

金具2选1

默认发长度60mm尾进气金具

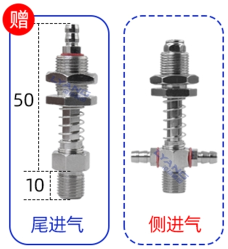
赠
50
10
尾进气
侧进气

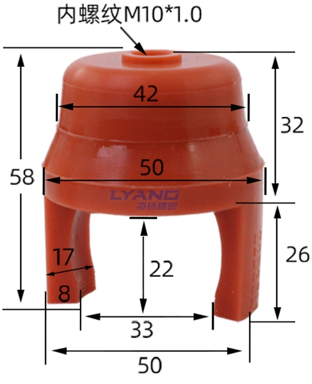
内螺纹M10*1.0
42
50
32
58
26
17
8
22
33
50

单位：mm

重量：夹爪45.9克+金具30.5克

金具2选1

默认发长度60mm尾进气金具

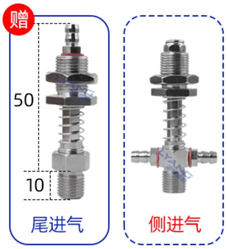
赠
50
10
尾进气
侧进气

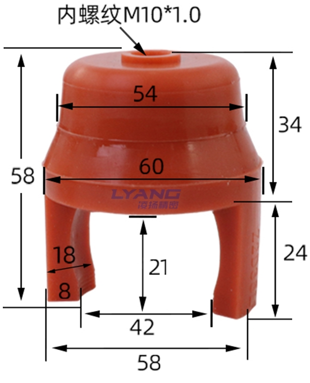
内螺纹M10*1.0
54
60
34
58
24
18
8
21
42
58

单位：mm

重量：夹爪63.1克+金具30.5克

二爪 Z2D35L

抓取范围
0-34mm

金具2选1

默认发长度60mm尾进气金具

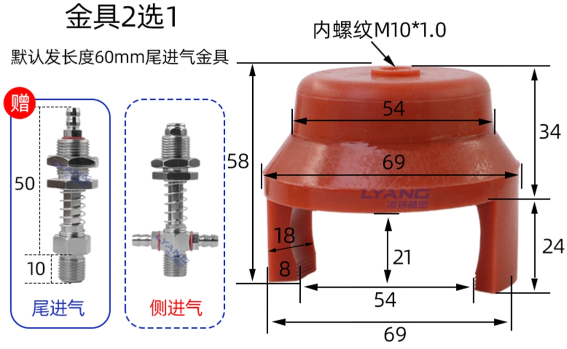
内螺纹M10*1.0
赠
50
10
尾进气
侧进气
54
69
58
34
18
21
24
8
54
69

单位：mm

重量：夹爪69克+金具30.5克

二爪 Z2D45L

抓取范围
5-42mm

金具2选1

默认发长度60mm尾进气金具

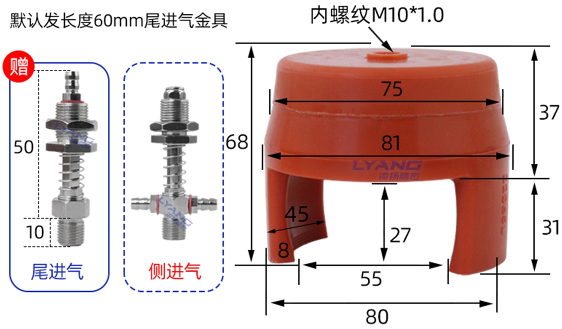
内螺纹M10*1.0
赠
50
10
尾进气
侧进气
75
37
81
68
45
27
31
8
55
80

单位：mm

重量：夹爪143.6克+金具30.5克

二爪 Z2D55L

抓取范围
10-54mm

金具2选1

默认发长度60mm尾进气金具

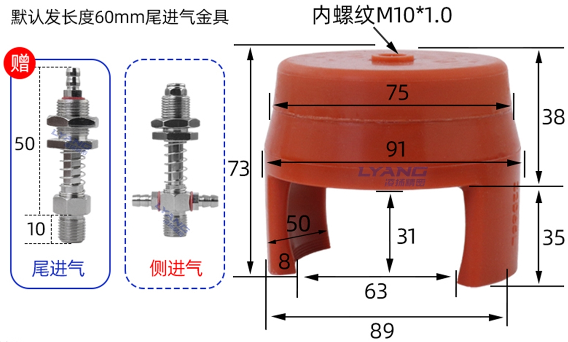
内螺纹M10*1.0
赠
50
10
尾进气
侧进气
75
38
91
73
50
31
35
8
63
89

单位：mm

重量：夹爪162.4克+金具30.5克

二爪 Z2D65L

抓取范围
18-64mm

金具2选1

默认发长度60mm尾进气金具

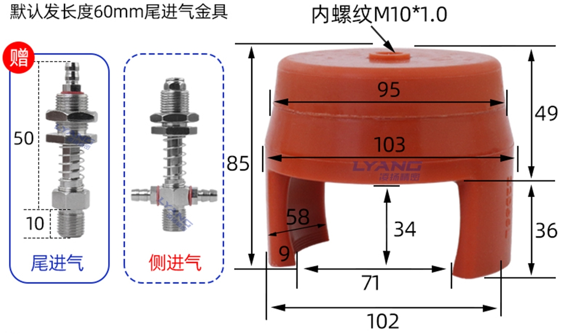
内螺纹M10*1.0
赠
50
10
尾进气
侧进气
95
49
103
85
58
34
36
9
71
102

单位：mm

重量：夹爪265.6克+金具30.5克

二爪 Z2D75L

抓取范围
24-74mm

二爪 Z2D85L

抓取范围
28-84mm

金具2选1

默认发长度60mm尾进气金具

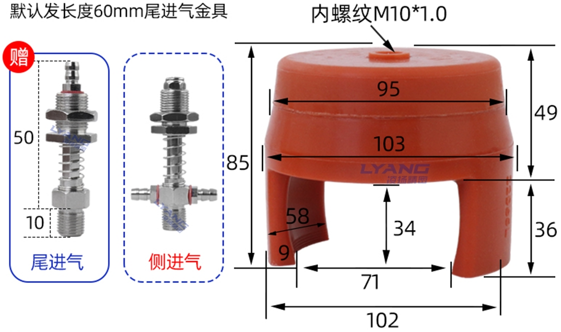
内螺纹M10*1.0
赠
50
10
尾进气
侧进气
95
103
49
85
58
34
36
9
71
102

单位：mm

重量：夹爪417.6克+金具30.5克

二爪 Z2D95L

抓取范围
43-94mm

三爪柔性夹爪

金具2选1

默认发长度60mm尾进气金具

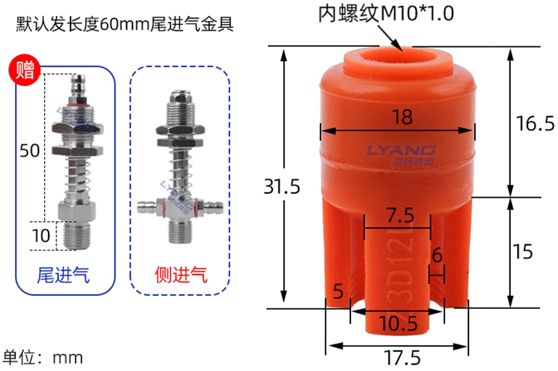
内螺纹M10*1.0
赠
50
10
尾进气
侧进气
18
16.5
31.5
7.5
6
15
5
10.5
17.5

单位：mm

重量：夹爪5.5克+金具30.5克

三爪 Z3D12L

抓取范围
4-11mm

金具2选1

默认发长度60mm尾进气金具

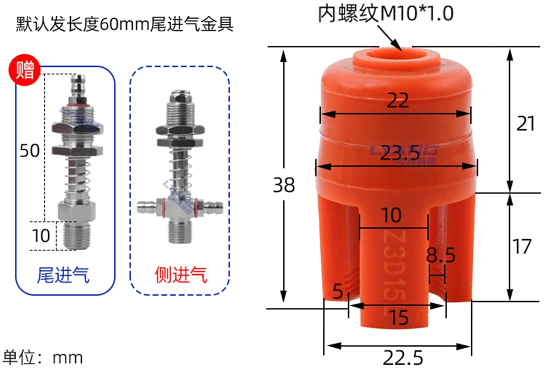
内螺纹M10*1.0
赠
50
10
尾进气
侧进气
22
21
23.5
38
10
8.5
17
5
15
22.5

单位：mm

重量：夹爪9.5克+金具30.5克

三爪 Z3D15L

抓取范围
5-14mm

金具2选1

金具2选1

默认发长度60mm尾进气金具

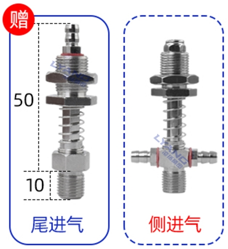
赠
50
10
尾进气
侧进气

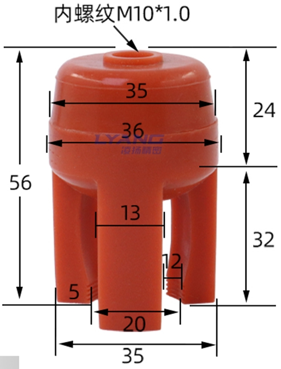
内螺纹M10*1.0
35
36
24
56
13
32
12
5
20
35

单位：mm

重量：夹爪28克+金具30.5克

三爪 Z3D20L

抓取范围
6-20mm

默认发长度60mm尾进气金具

赠
50
10
尾进气
侧进气

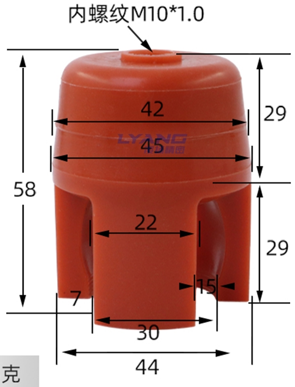
内螺纹M10*1.0
42
29
58
45
22
29
15
7
30
44

单位：mm

重量：夹爪60克+金具30.5克

三爪 Z3D30L

抓取范围
16-30mm

金具2选1

默认发长度60mm尾进气金具

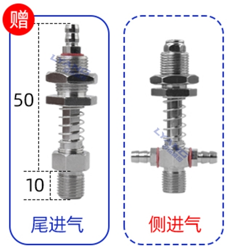
赠
50
10
尾进气
侧进气

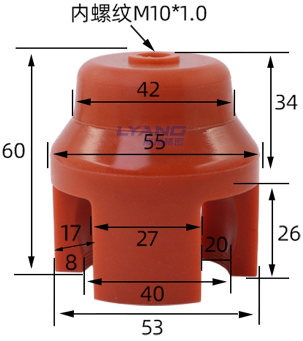
内螺纹M10*1.0
42
34
60
55
17
27
20
26
8
40
53

单位：mm

重量：夹爪**克+金具30.5克

三爪 Z3D40L

抓取范围
20-40mm

金具2选1

默认发长度60mm尾进气金具

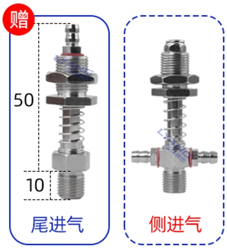
赠
50
10
尾进气
侧进气

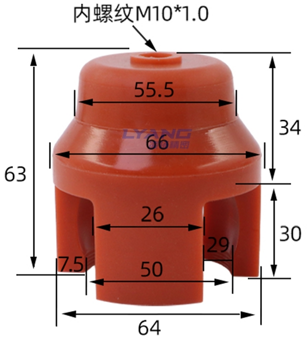
内螺纹M10*1.0
55.5
34
63
66
26
30
7.5
29
50
64

单位：mm

重量：夹爪85克+金具30.5克

三爪 Z3D50L

抓取范围
23-50mm

金具2选1

默认发长度60mm尾进气金具

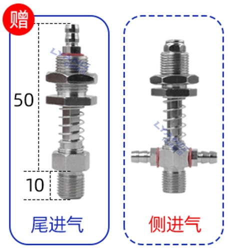
赠
50
10
尾进气
侧进气

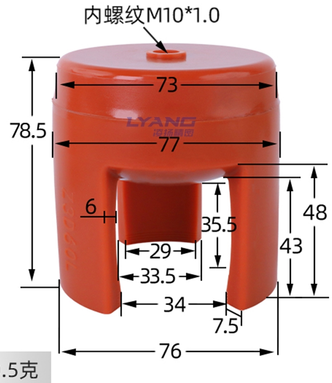
内螺纹M10*1.0
73
78.5
77
6
35.5
48
43
29
33.5
34
7.5
76

单位：mm

重量：夹爪142克+金具30.5克

三爪 Z3D60L

抓取范围
25-60mm

金具2选1

默认发长度60mm尾进气金具

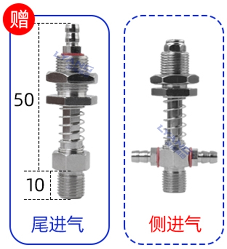
赠
50
10
尾进气
侧进气

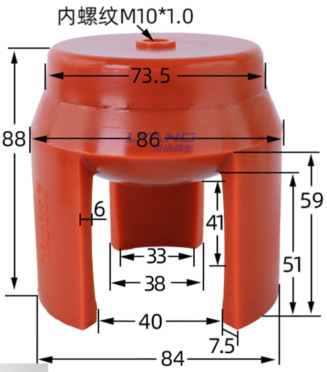
内螺纹M10*1.0
73.5
88
86
6
41
59
51
33
38
40
7.5
84

单位：mm

重量：夹爪171克+金具30.5克

三爪 Z3D70L

抓取范围
35-70mm

金具2选1

默认发长度60mm尾进气金具

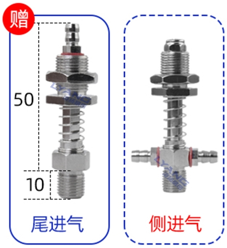
赠
50
10
尾进气
侧进气

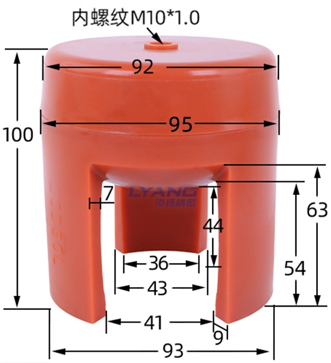
内螺纹M10*1.0
92
95
100
7
44
63
54
36
43
41
9
93

单位：mm

重量：夹爪274克+金具30.5克

三爪 Z3D80L 抓取范围 40-80mm

金具2选1

默认发长度60mm尾进气金具

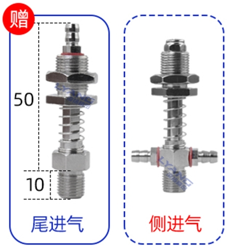
赠
50
10
尾进气
侧进气

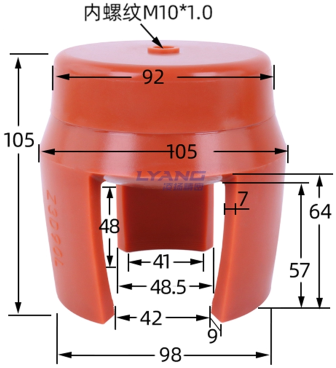
内螺纹M10*1.0
92
105
105
7
48
64
57
41
48.5
42
9
98

单位：mm

重量：夹爪334克+金具30.5克

三爪 Z3D90L 抓取范围 50-86mm

四爪柔性夹爪

金具2选1

默认发长度60mm尾进气金具

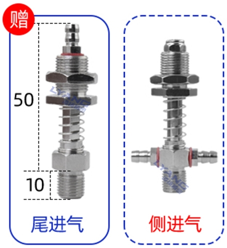
赠
50
10
尾进气
侧进气

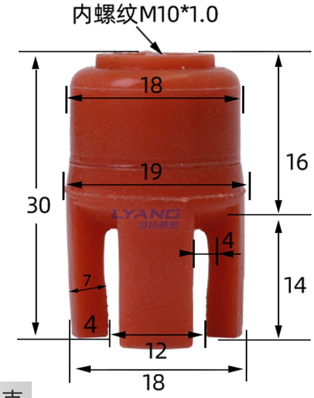
内螺纹M10*1.0
18
19
16
30
4
14
7
4
12
18

单位：mm

重量：夹爪6克+金具30.5克

四爪 Z4D12L 抓取范围 5-12mm

金具2选1

默认发长度60mm尾进气金具

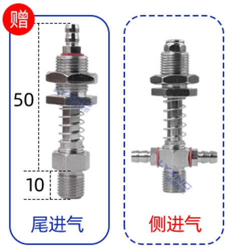
赠
50
10
尾进气
侧进气

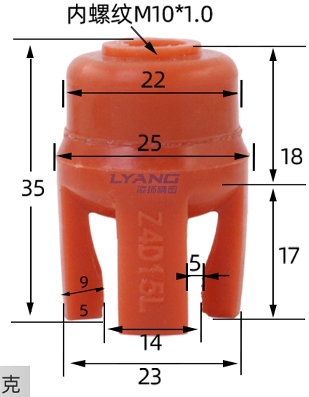
内螺纹M10*1.0
22
25
18
35
17
5
9
5
14
23

单位：mm

重量：夹爪10.1克+金具30.5克

四爪 Z4D15L 抓取范围 5-14mm

金具2选1

默认发长度60mm尾进气金具

赠
50
10
尾进气
侧进气

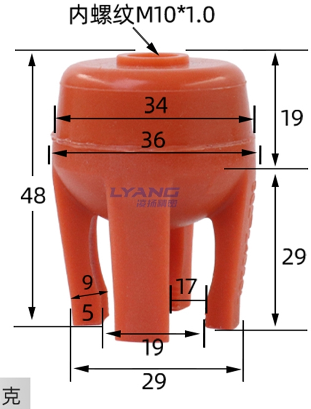
内螺纹M10*1.0
34
36
19
48
LYANG
29
9
5
17
19
29

单位：mm

重量：夹爪24.2克+金具30.5克

四爪 Z4D20L

抓取范围
5-20mm

金具2选1

默认发长度60mm尾进气金具

赠
50
10
尾进气
侧进气

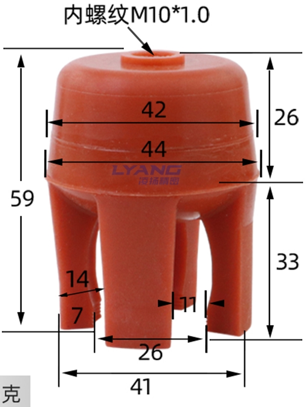
内螺纹M10*1.0
42
26
44
LYANG
59
33
14
7
11
26
41

单位：mm

重量：夹爪44.5克+金具30.5克

四爪 Z4D25L

抓取范围
10-25mm

金具2选1

默认发长度60mm尾进气金具

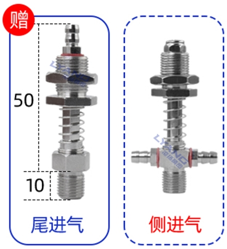
赠
50
10
尾进气
侧进气

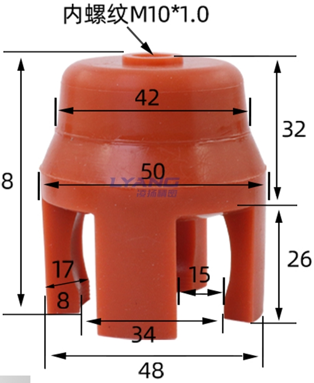
内螺纹M10*1.0
42
32
58
50
LYANG
26
17
8
15
34
48

单位：mm

重量：夹爪52.9克+金具30.5克

四爪 Z4D35L

抓取范围
10-35mm

金具2选1

默认发长度60mm尾进气金具

赠
50
10
尾进气
侧进气

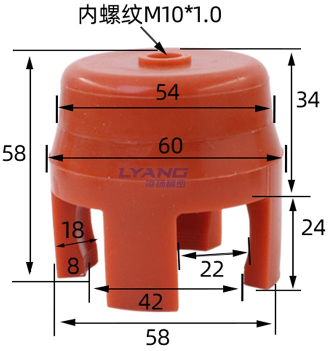
内螺纹M10*1.0
54
34
58
60
LYANG
24
18
8
22
42
58

单位：mm

重量：夹爪72克+金具30.5克

四爪 Z4D45L

抓取范围
10-45mm

金具2选1

默认发长度60mm尾进气金具

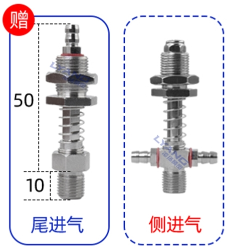
赠
50
10
尾进气
侧进气

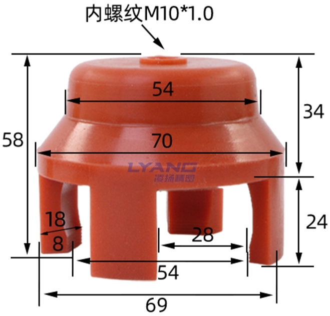
内螺纹M10*1.0
54
34
58
70
LYANG
24
18
8
28
54
69

单位：mm

重量：夹爪75.2克+金具30.5克

金具2选1

默认发长度60mm尾进气金具

赠
50
10
尾进气
侧进气

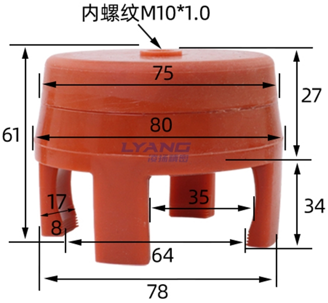
内螺纹M10*1.0
75
27
61
80
LYANG
34
17
8
35
64
78

单位：mm

重量：夹爪123.9克+金具30.5克

四爪 Z4D55L

抓取范围
10-55mm

四爪 Z4D65L

抓取范围
15-65mm

金具2选1

默认发长度60mm尾进气金具

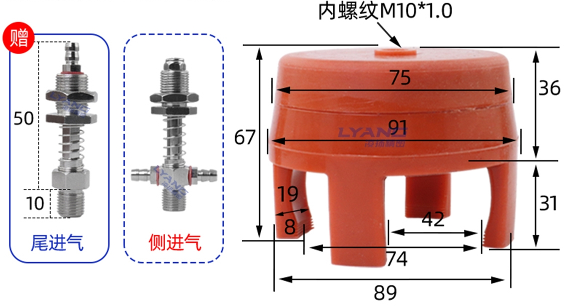
内螺纹M10*1.0
赠
50
10
尾进气
侧进气
75
91
67
36
31
19
8
42
74
89
LYANG

单位：mm

重量：夹爪144.5克+金具30.5克

金具2选1

默认发长度60mm尾进气金具

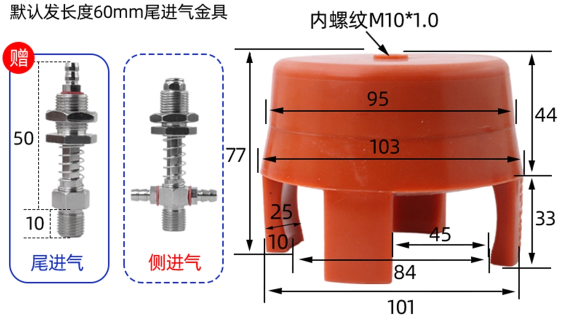
内螺纹M10*1.0
赠
50
10
尾进气
侧进气
95
103
77
44
33
25
10
45
84
101

单位：mm

重量：夹爪238.1克+金具30.5克

四爪 Z4D75L

抓取范围
20-75mm

四爪 Z4D85L

抓取范围
20-85mm

金具2选1

默认发长度60mm尾进气金具

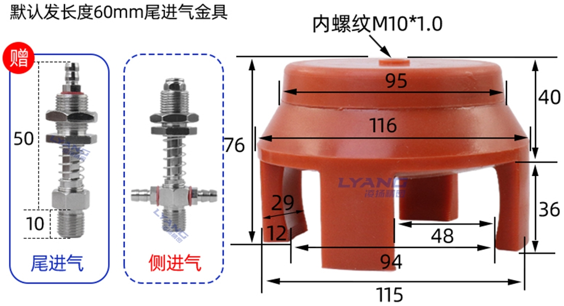
内螺纹M10*1.0
赠
50
10
尾进气
侧进气
95
116
76
40
36
29
12
48
94
115
LYANG

单位：mm

重量：夹爪301.4克+金具30.5克

四爪 Z4D95L

抓取范围
20-95mm

八爪柔性夹爪

金具2选1

默认发长度60mm尾进气金具

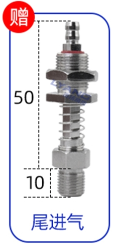

尾进气

侧进气

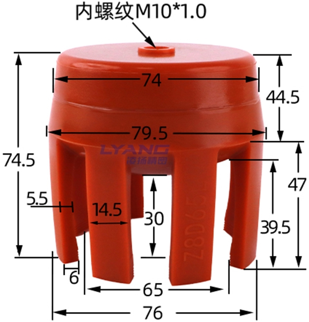
内螺纹M10*1.0
74
44.5
79.5
74.5
47
5.5
14.5
30
39.5
Z8D65
6
65
76

单位：mm

重量：夹爪147克+金具30.5克

八爪 Z8D65L

抓取范围
32-65mm